DEL-24SBM - 24” Modern Surface Bolt

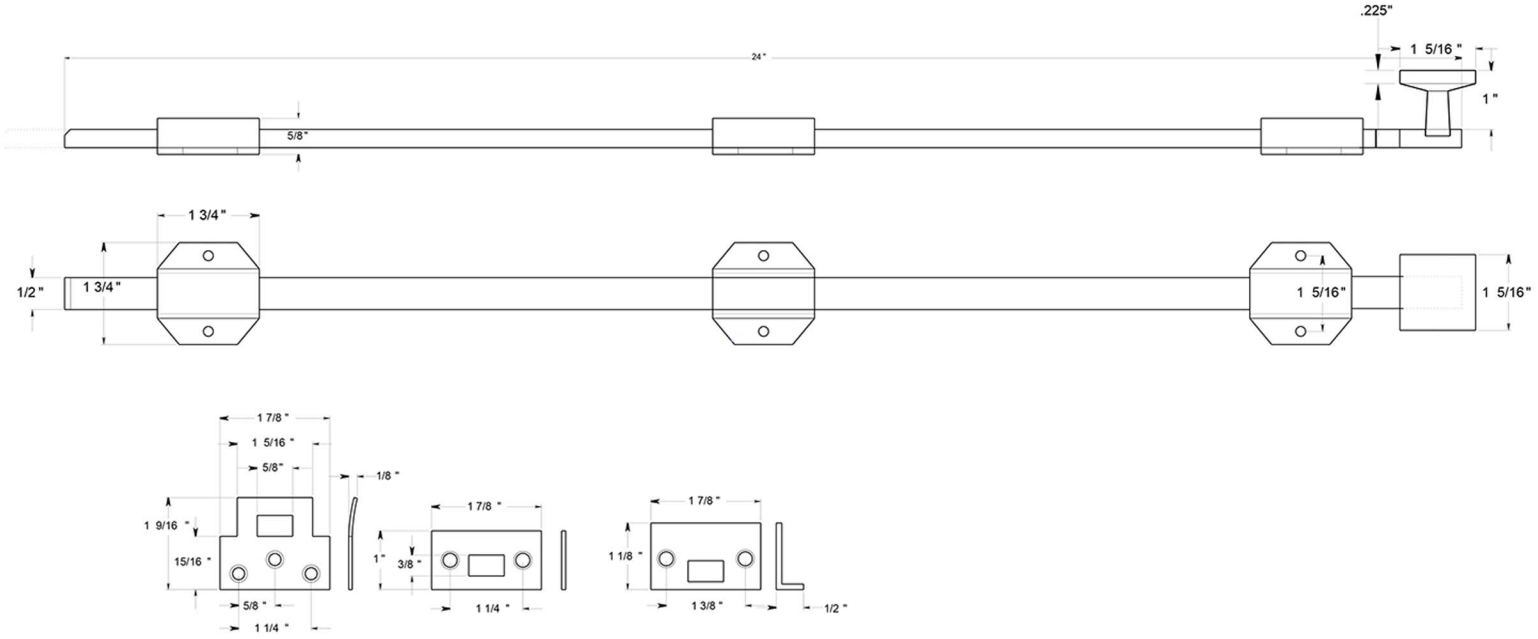

Doorware.com™