DEL-8SBM - 8” Modern Surface Bolt

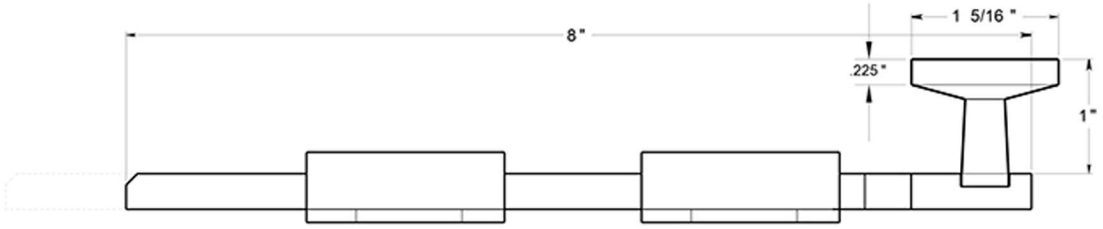

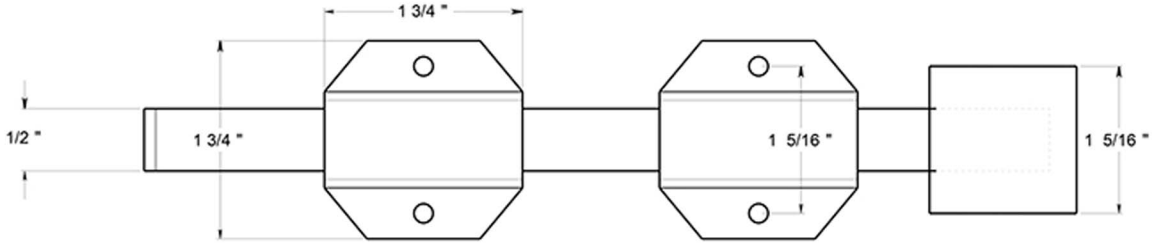

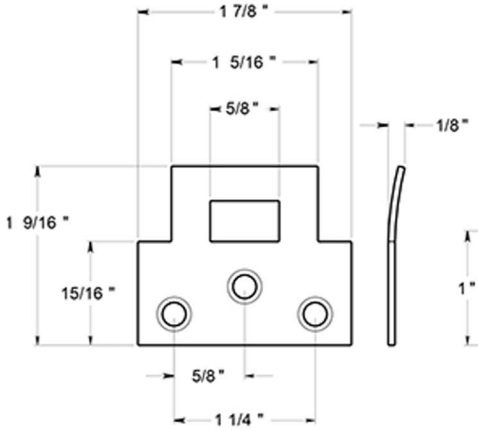

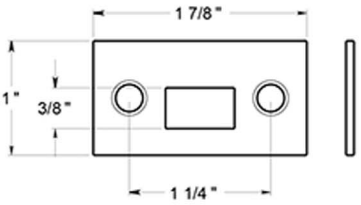

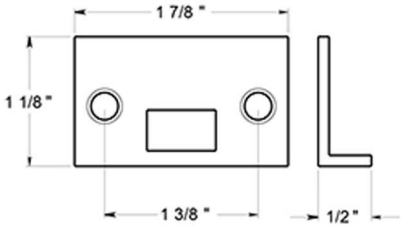

Doorware.com™