Deltana DSH4R5

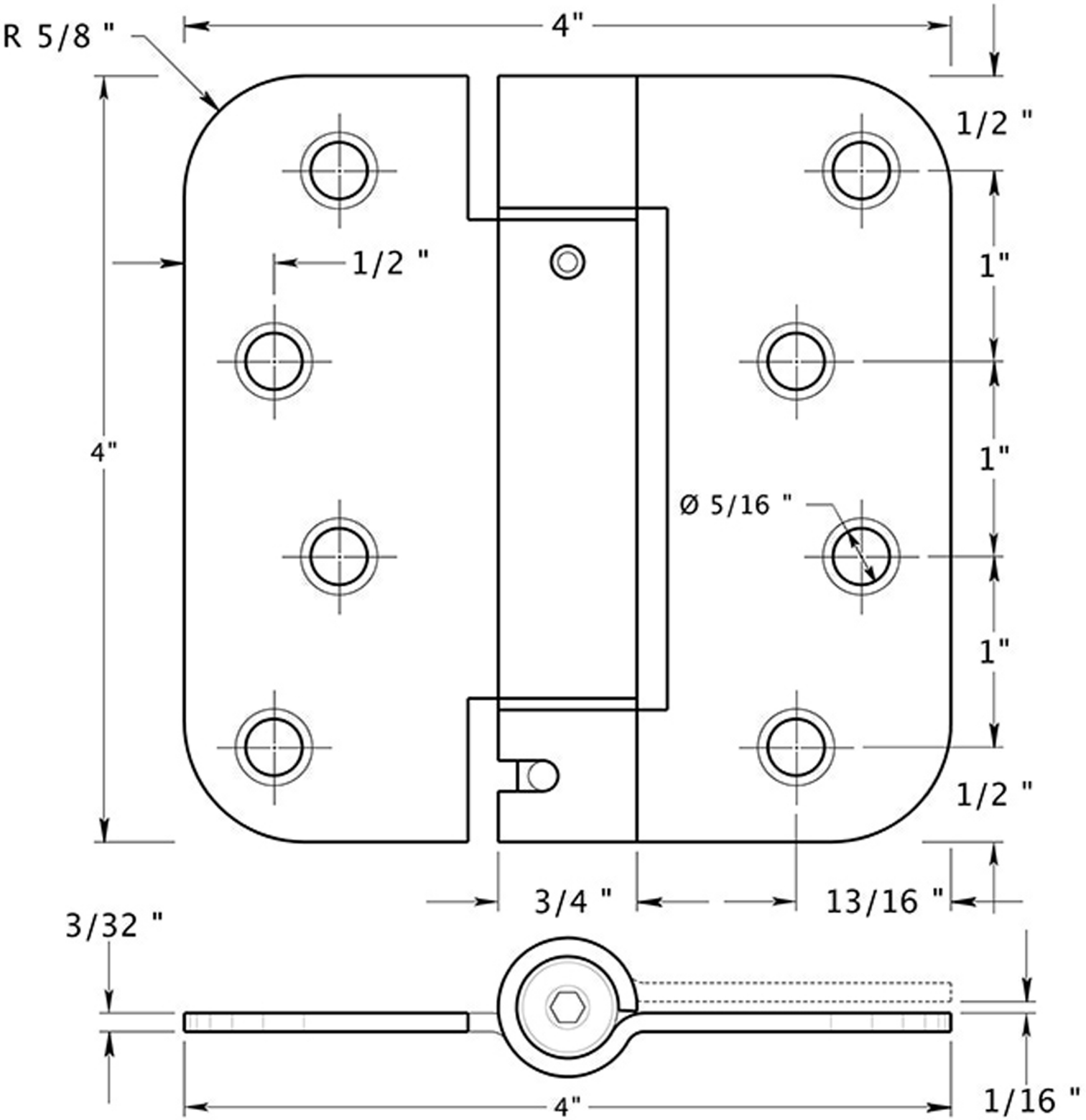

Doorware.com™