Deltana S44R53-SEC

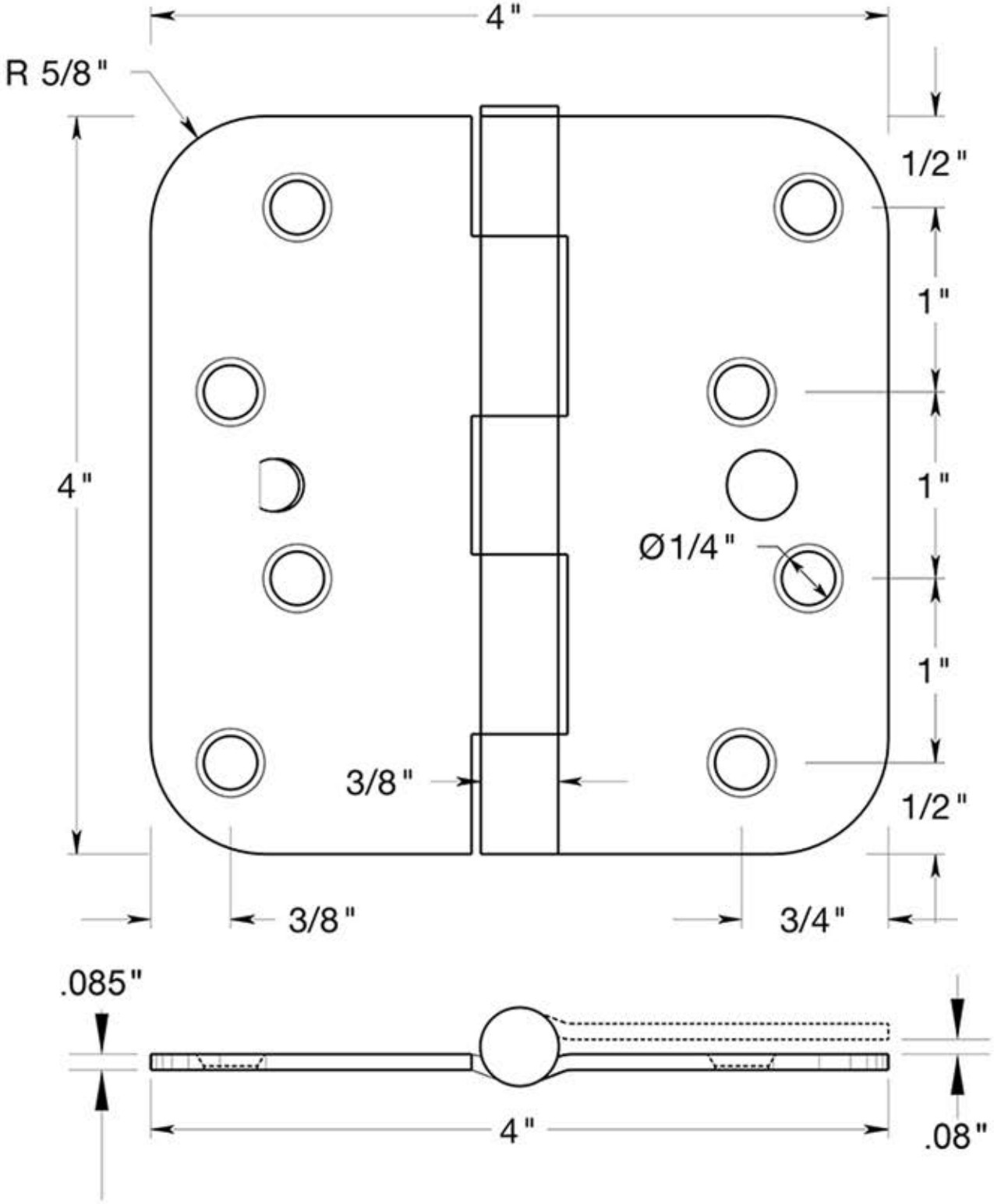

Doorware.com™