Don-Jo TB-215

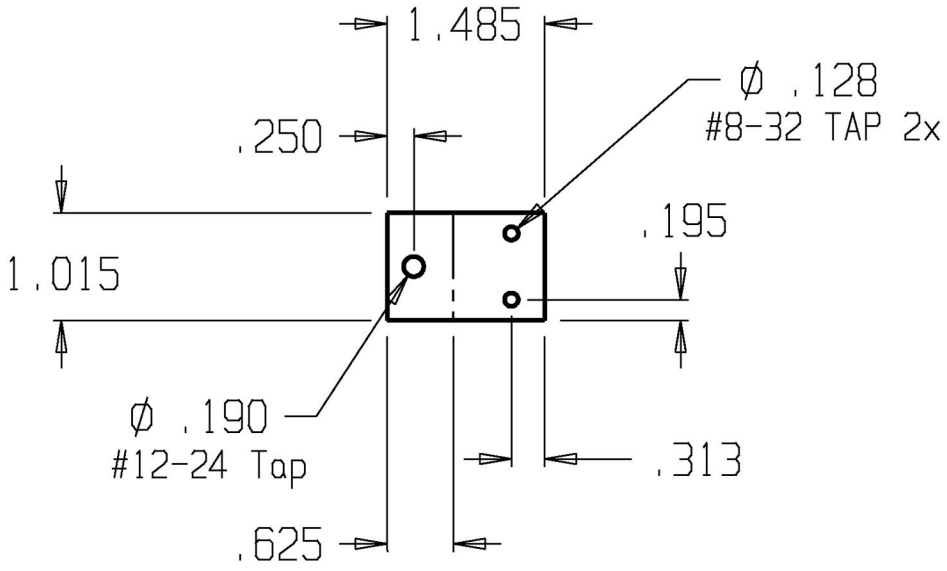

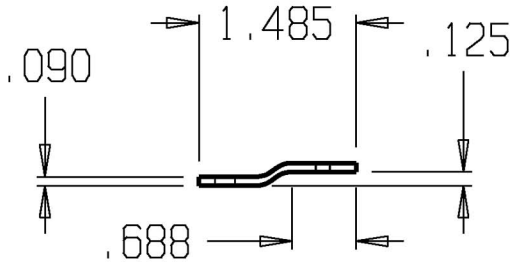

Doorware.com™